HD IP Camera

DS-HDB3200C

2Megapixel Full HD Vandal-proof Network Mini Dome Camera

- 1.3", 2메가픽셀 프로그래시브 스캔 Exmor CMOS
- H.264 & MJPEG 듀얼 스트림 인코딩
- 최대 해상도 : 1080P(1920×1080);25/30fps
- DWDR, 주/야간, 2DNR, AWB, AGC, BLC
- 다중 네트워크 모니터링 : Web viewer, CMS(DS), iDVR
- 렌즈 : 기본 3.6mm 고정렌즈(옵션 : 2.8mm, 6mm, 8mm)
- Micro SD 최대 32GB
- IP66 방수, 방진보호 / 고강도 IK10 반달 프루프
- PoE(Power over Ethernet)

상세스펙

모 델		DS-HDB3200CP	DS-HDB3200CN
카메라			
촬영소자		1/3" 2Megapixel Exmor CMOS	
유효화소수		1920(H)x1080(V)	
스캐닝 시스템		Progressive	
전자셔터속도		Auto/Manual, 1/3~1/10000	Auto/Manual, 1/4~1/10000
최저조도		Color:0.2Lux/F1.6, B/W:0.01Lux/F1.6	
신호 대 잡음비		>50dB	
카메라 특징			
주야간모드		자동(Electronic) / Color / B/W	
역광보정		BLC / HLC / DWDR	
화이트밸런스		자동	
Gain Control		자동 / 수동	
노이즈감소		2D	
사생활보호마스킹		최대 4구역	
렌즈			
초점거리		기본 3.6mm고정렌즈(옵션 2.8mm, 6mm, 8mm)	
최대구경비		F1.6(F2.0/F1.6/F1.6)	
촛점조절		고정렌즈	
화각		H:70°(97.24°/46°/35°)	
마운트 타입		Board-in Type	
비디오			
압축방식		H.264 / MJPEG	
해상도		1080P(1920×1080) / 720P(1280×720) / D1(704×576) / CIF(352×288)	1080P(1920×1080) / 720P(1280×720) / D1(704×480) / CIF(352×240)
프레임 속도	메인스트림	1080P/720P(1~250fps)	1080P/720P(1~30fps)
	서브스트림	D1/CIF(1~25fps)	D1/CIF(1~30fps)
비트레이트		H.264: 32K~8192Kbps, MJPEG: 32K~20480Kbps	
네트워크			
이더넷		RJ-45 (10/100Base-T)	
네트워크·프로토콜		IPv4/IPv6, HTTP, HTTPS, SSL, TCP/IP, UDP, UPnP, ICMP, IGMP, SNMP, RTSP, RTP, SMTP, NTP, DHCP, DNS, PPPOE, DDNS, FTP, IP Filter, QoS, Bonjour	

DVR C&C CO.,LTD
본사공장 : 인천시 부평구 청천동 440-4 남광센트렉스 7층 720호
TEL : 032)363-3785 FAX : 032)363-3786
용산지사 : 서울시 용산구 한강로 2가 15-2 나진상가 17동 1층 가열 117호
TEL : 02)715-8295 FAX : 02)715-6004

(주)디브이알씨앤씨
http://dvrcnc.co.kr
Intelligent DVR & Security System

HD IP Camera
DS-HDB3200C

ONVIF	ONVIF Ver. 2.0
최대사용자엑세스	10명
스마트폰	아이폰, 아이패드, 안드로이드폰, 타블렛
보조 인터페이스	
메모리 슬롯	Micro SD, 최대 32GB
동작환경 및 외관	
전원	DC12V, PoE(802.3af)
소비전력	<2.5W
동작온도/습도	-10˚C~+60˚C, 10%~90%
크기/무게	ϕ110mm × 54mm / 0.25Kg

상세사진

외관도

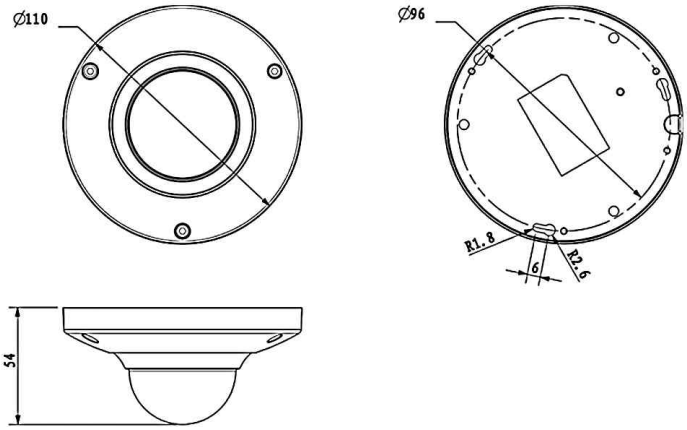

제품구성

DVR C&C CO.,LTD
본사공장 : 인천시 부평구 청천동 440-4 남광센트렉스 7층 720호
TEL : 032)363-3785 FAX : 032)363-3786
용산지사 : 서울시 용산구 한강로 2가 15-2 나진상가 17동 1층 가열 117호
TEL : 02)715-8295 FAX : 02)715-6004

(주)디브이알씨앤씨
http://dvrcnc.co.kr
Intelligent DVR & Security System